Centres d'usinage verticaux

MAXIMART

MAXIMART VMC 105 E

Machine occasion N° de stock : **A3496**

Type	VMC 105 E
Course longitudinale - X	1050 mm

Course transversale - Y	560 mm
Course verticale - Y	520 mm
Commande numérique	SIEMENS SHOPMILL 810
Cône de la broche	BT 40
Surface de la table	1250x515 mm
Poids maxi admis	800 kgs
Entraxes des rainures	80 mm
Nombre de rainures	5
Vitesse de broche	60 - 8000 tr/min
Largeur maximale des rainures	18 mm
Distance maximale entre la table et le nez de la broche	677 mm
Distance minimale entre la table et le nez de la broche	157 mm
Distance entre l'axe des broches et le bâti	580 mm
Magasin	20 outils
Poids maxi des outils	7 kgs
Diamètre maxi des outils	100 mm
Avance rapide X et Y	15000 m/mn
Avance rapide Z	12000 m/mn
Avance automatique par variateur	1 - 5000 mm/mn
Moteur de broche	7,5/11 KW
Encombrement	3620x2530x2520 mm
Année	2006
Poids	4600 Kg

67
MAXIMART CNC

VOLTAGE
KVA
PHASE
CYCLE
AMPERES
DATE
NO.
MADE IN TAIWAN R.O.C.
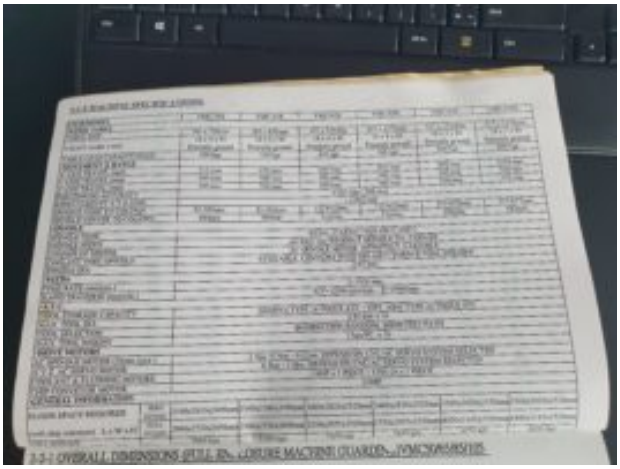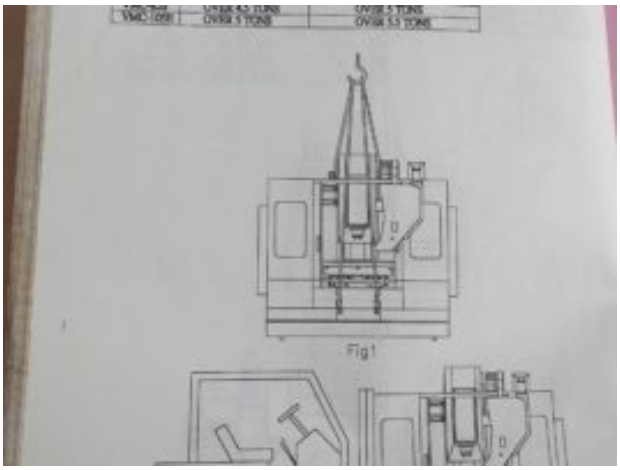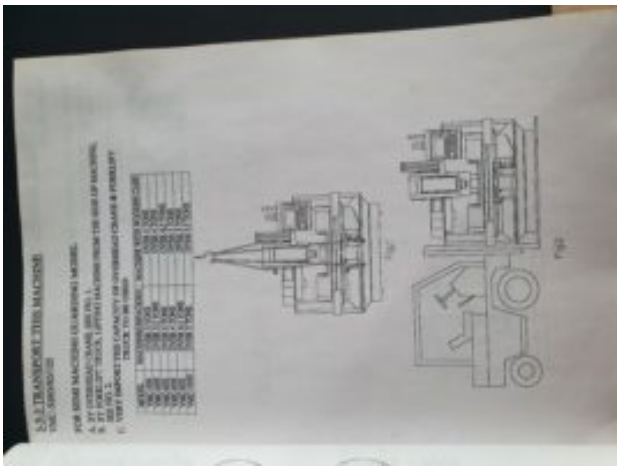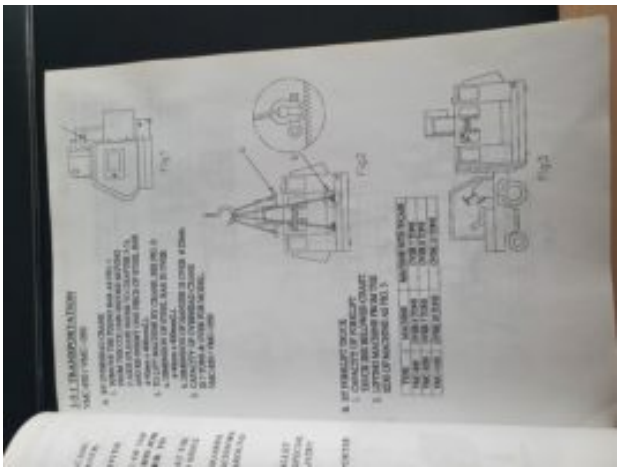
MODEL NO.
POWER
MFG.DATE
SERIAL NO.
Maximart
MAXIMART CORPORATION
TAIWAN
TEL:886-2-25314161 FAX:886-2-25634936
E-MAIL:maximart@ms6.hinet.net